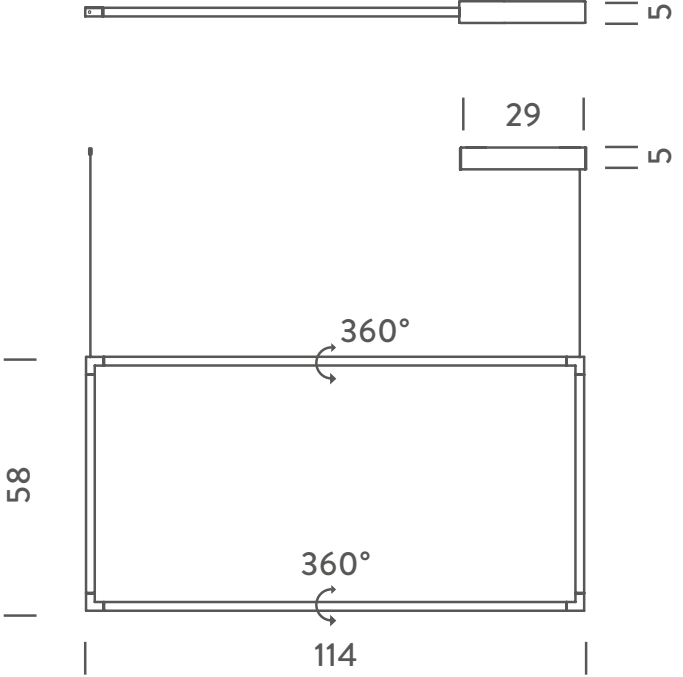
5
29
5
360°
58
360°
114